VIII Межрегиональная научно-практическая конференция

«НОВОЕ ПОКОЛЕНИЕ»

Секция: «Краеведение»

«Ткацкий станок. Ткачество»

НФ "ДЕОЦ" учебный филиал "Нефтегорский"

Выполняли:

Полетаева Ольга Дмитриевна,
Царькова Юлия Романовна,
Богомолова Алёна.

9 класс (15лет),
НФ "ДЕОЦ" учебный филиал "Нефтегорский"
г. Нефтегорска

Руководители:
Пономаренко Ольга Леонидовна,
Мартынова Людмила Владимировна
педагоги дополнительного образования
НФ "ДЕОЦ" учебный филиал "Нефтегорский"
г. Нефтегорска

Самара 2019

Оглавление

1. Введение_____ 3-5
2. Основная часть_____5-14
3. Заключение_____ 14-15
4. Список литературы_____16
5. Приложения_____17-24

Введение

Всё на Земле имеет своё происхождение, свой возраст, а значит, и свою историю. Каждый народ, каждый человек должен по праву знать и гордиться своей родиной, её историей, традициями земляков. Нашей малой родиной является молодой город Нефтегорск, что раскинулся на юго-востоке Самарской области. Вокруг него множество старых сёл со своими традициями. Уважение к своим корням, знание истории и традиций своей малой Родины является важным моментом в духовно – нравственном становлении личности.

В старину всё делали своими руками. Ремёсла кормили, одевали и обували. Недаром русская пословица гласит: «Ремесло не коромысло — плеч не тянет, а само прокормит». [3]

В нашем школьном краеведческом музее есть интересный экспонат – ткацкий станок, *(см. приложение 1)* который подарила в 1989 году Мелихова Ефросинья Николаевна из села Кулешовка. Длительное время он лежал на чердаке, *(см. приложение 2)* и когда Мелихова Е.Н узнала, что активисты школьного музея собирают предметы быта, орудия труда передала станок музею. Юрий Петрович Жупиков, учитель школы, отреставрировал ткацкий станок, но запустить им его не удалось. *(см. приложение 3)* Подробного описания экспоната в музее не было, поэтому мы решили узнать историю ткацкого станка. И были ли в наших ближайших сёлах подобные ткацкие станки, кто на них работал, как это происходило и вообще какова история развития ткацкого дела? На первом этапе мы начали поиск и изучение литературы по данному вопросу. Трудностей было много, если учесть, что в библиотеках очень мало материала о ткачестве. А в Интернете сведения противоречивые. И всё же…. Вместе с одноклассниками и руководителями мы опросили старожилов сёл Семеновка, Кулешовка, Верхнесъезжее

(см. приложение 4) и оказалось, что ткацкие станки были относительно не так уж и давно, лет 50 назад, во многих семьях. Но постепенно необходимость в них отпала. Станки были забыты – заброшены, а чаще всего пущены на дрова.

Таким образом, **новизна** нашей идеи в том, что именно мы стали первыми в нашем районе, заинтересовавшимися этим видом народного промысла, нашедшие литературу по данному вопросу, изучившие его, понявшие принцип работы станка для изготовления изделий.

Актуальность данного исследования состоит том, что в процессе знакомства с ткачеством можно узнать о традициях и культуре разных народов, расширить свой кругозор. Привлечь внимание общественности к вопросам сохранения культурного наследия. И, заглядывая уже в будущее, на базе нашего школьного краеведческого музея организовать мастер-классы по народным промыслам, в том числе и ткачеству.

Гипотеза: Если в нашем районе есть люди, которые помнят и владеют секретами ткачества, значит, возможно, сохранение этого мастерства в современном мире.

Цель исследования: сохранение предметов традиционного ремесла ткачества и ранее общеизвестной, а теперь ушедшей в прошлое терминологии (лексики) прядения и ткачества Самарской губернии, а именно деревень юго-восточной её части.

Задачи:

1. Полнее изучить традиции ткачества своих предков;
2. Раскрыть значение ткачества в повседневной жизни и творчестве народа, в том числе на территории Самарской области.
3. Поиск и изучение, технологии работы на домашнем ткацком станке;
4. Пропагандировать преимущество использования народных промыслов в оформлении современного интерьера.

Объект исследования: ткацкий станок и ткацкое ремесло.

Предмет исследования: история, традиции и техника ткачества в селе.

Методы исследования:

1. Анализ литературы (справочной, исторической);

2. Сравнение материалов школьного краеведческого музея и материалов справочной литературы;

3. Интервьюирование старожилов села.

Обзор литературы. К сожалению специализированной литературы, оказалось немного, наиболее полно материал о ткачестве представлен в работах В. И. Неелова «Рассказы о ткачестве», *(см. приложение 5)* где даны общие аспекты текстильного ремесла. Но, полного раскрытия темы удалось добиться благодаря интервьюированию старожилов ближайших сёл, а также в результате изучения материалов школьного краеведческого музея, музея имени П.В. Алабина.

Основная часть

Ткачество (история развития)

Волшебство преображения природного материала в привычную бытовую вещь поражает и завораживает. Даже сейчас мы — современные дети, близко знакомые с высокими технологиями, как и, наверное, когда-то наши далекие предки, с величайшим удивлением наблюдаем, как клок шерсти в умелых руках бабушек превращается в нить, а после становится мягким и тёплым подарком — вязаным детским шарфиком, уютными носочками, а то и любимой игрушкой.

Ткачество — это древнейшее ремесло, история которого начинается с периода первобытнообщинного строя и сопровождает человечество на всех этапах развития. Предшествовало ткачеству плетение, где люди использовали траву, тростник, лианы, полоски кожи и жилы животных. Осваивая формирование полотна, первичная цель человека была – защитить тело от воздействий окружающей среды. [4] Годы, десятилетия, века ткачество развивалось и совершенствовалось. Согласно историческим данным за 5-6 тысяч лет д.н.э. появились первые ткацкие станки. Эти простые, но основные орудия труда ткача облегчили и разнообразили его труд. Образовалось полотно с более сложной фактурой и декатировкой, что придало ткачеству другую смысловую функцию, т.е. ткачество уже рассматривается как промысел и как творчество. [8] Много веков подряд климатические, территориальные и социально-экономические условия воздействуют на преобразование ткани. Расширяется и география ремесла. У многих народов ткачество — это основа национальной культуры…

С древних времён на Руси существовало традиционное, домашнее ткачество, которое играло важную роль в жизни крестьян. Каждая женщина в доме с малых лет умела ткать одежду, пояса, ленты, полотенца, скатерти, покрывала, занавеси, половики и многое другое… Мастерицы своими руками стремились создавать не только полезные, но и красивые вещи. Декор, цветовое сочетание, орнаментальные мотивы несли символический смысл в каждой вещи и служили не только в быту, но и использовались для ритуалов и национальных обрядов. Как сырьё использовали лён, коноплю, шерсть (козью или овечью). Для начала сырьё выращивали, обрабатывали, отбеливали, красили и пряли. И только после этого приступали к трудоёмкому и требующему внимание процессу ткачества. Разнообразная техника (бранная, ремизная, переборная, закладная), фантазия и вкус ткачихи позволяли создавать прекрасные ткани с национальным художественным оформлением. [3]

В 13в. новое и главное достижение человечества – механический ткацкий станок. Это изобретение ведёт за собой образование мануфактур. Следующий шаг развития – это автоматизация и в 18 веке станки начинают ткать с помощью двигателя. Появляются фабрики и заводы. Домотканые полотна начинают вытеснять фабричные ткани. Ткачество уходит в прошлое, а ему на смену приходит «ткацкое производство»… [2]

Но традиции домашнего ткачества передавались из поколения в поколение и сохранились до наших дней.

Самой распространенным материалом для шитья одежды был лён. В глазах наших пращуров никакая одежда не могла сравниться с льняной. Зимой лён согревает, летом даёт телу прохладу. Лён — лучшая ткань. *(см. приложение 6)*

Конопля– то же была распространена на территории древней Руси. Славяне приметили это растение, оно, подобно льну даёт волокно и масло. Первоначально коноплю использовали для витья верёвок и лишь потом для изготовления тканей. Ткни из конопли назывались «посконными», или «замашными». Одежда из конопли, как считают народные целители, обладает лечебными свойствами. *(см. приложение 6)*

Другое сырьё было рогоз. Это обычный камыш, который водится по берегам речек. Ткань из рогоза в основном использовалась для хозяйственных целей. Мочалки, мешки, верёвки. Одежда из рогоза (рогожки) на древней Руси, была не просто «непрестижной», она была социально-неприемлемой, означая последнюю стадию, до чего может докатится человек по бедности. Человек, одетый в рогожку либо изгнан из племени, либо безнадёжный дармоед. [6] Единственной приемлемой одеждой считался плащ, рогоз хорошо отталкивает влагу. *(см. приложение 6)*

Для ткачества и изготовления одежды применялась еще шерсть и кожа.

Самый трудоемкий процесс при изготовлении ткани — это производство нити. Он состоял из получения исходных материалов — шерсти, льна,

конопли, длительной подготовки их к прядению и самого прядения. Все это составляло около 75% общих трудовых затрат прядильно-ткацкого производства. Дальнейшие операции текстильного производства — само тканье и аппретура ткани — составляли 25% затрат, но они требовали довольно высоких профессиональных навыков и специального оборудования.

После уборки и просушки льна и конопли их необходимо обмолотить.

После обмолота лен и коноплю стлали и мочили, затем просушивали и подвергали механической обработке, т. е. мяли, трепали и чесали. Лен мяли, чтобы изломать древесину стебля и отколоть кострику от волокна. Для дальнейшего отряхивания, т. е. освобождения волокна от кострики и от мелких грубых частиц, лен трепали. Окончательная очистка волокна и выравнивание отдельных волокон в одном направлении производилось с помощью чесания. Для этого служил специальный инструмент — чесало. Волокна лучшего качества назывались куделью, а очески, остающиеся на чесале, — верховиной. [6] *(см. приложение 7)*

Нити из шерсти или растительного волокна для всех видов тканей в древней Руси пряли на ручном веретене. При прядении нити, кроме веретена, необходима подставка — прялка, служащая для крепления кудели пряжи. Кроме ручных веретен и прялок следует коснуться и механических прялок или, как их иначе называют, самопрялок.

Прядением и ткачеством испокон веков занимались женщины, девушки и подростки. Ткацкий станок был в каждом крестьянском доме, на протяжении веков считалось, что женщина обязана уметь выполнять ткацкие работы, иначе она не считалась полноценным членом общества.

Ткацкий станок

Ткацкий станок - механизм для вырабатывания из нитей разных текстильных тканей, вспомогательный либо основной инструмент ткача. Существует большущее количество видов и моделей станков: ручные, механические и автоматические, челночные и бесчелночные, многозевные и однозевные, плоские и круглые. Различают ткацкие станки и по видам вырабатываемой ткани - шерстяных и шелковых, хлопчатобумажных, железных, стеклянных и остальных. Ткацкие станки древних славян были сделаны из толстых брусьев станины и поднёбника. На последнем крепятся все подвижные его части: рамы нитянок — ремизок с петлями из льняных ниток. В петли одной из рам продеваются чётные нити основы, в петли другой рамы — нечётные. Через подвижные блоки, привязанные к поднёбнику, пропускают веревки, соединяющие подножки с ремизками. *(см. приложение 8)*

Независимо от различий в конструкции ручные ткацкие станки горизонтального типа похожи по расположению основных рабочих узлов и принципу их работы.

Технология ткачества состояла из 5 основных операций:

1) контроль основы и подача её в зону формирования ткани;

2) разделение основы на две части в вертикальной плоскости;

3) введение утка в пространство между двумя частями основы;

4) прибоя проложенной уточины к краю ткани;

5) отвода ткани из зоны формирования и ее наматывание на вал.

Образование ткани на ткацком станке *(см. приложение 9)*

Основные рабочие органы ткацкого станка — ремизка 14, челнок (прокладчик утка) 7 и бёрдо 6. Нити основы, сматываемые с навоя 1, огибают направляющий валик (скало) 3 и принимают горизонтальное или наклонное положение. Далее они проходят через отверстия ламелей 4 и через глазки галев 15 ремизок 14, перемещающих нити основы в вертикальном

направлении для образования зева. В зев челноком или прокладчиком утка другого типа вводится уточная нить, которая продвигается (прибивается) к опушке ткани бёрдом 6, совершающим возвратно-поступательное движение вместе с батаном 16. У опушки ткани нити основы, переплетаясь с нитью утка, образуют ткань, которая огибает грудницу 8, вальян 10, направляющий валик 9 и навивается на товарный валик 11. Порядок чередования перемещений ремизок обеспечивает изготовление тканей различного переплетения нитей. Число зубьев, приходящихся на единицу длины бёрда, и число нитей, проходящих через просветы между зубьями, обусловливают плотность ткани по основе, а перемещение (отвод) ткани, приходящееся на одну уточную нить, определяет плотность ткани по утку. [5]

Но прежде, чем станок заработает его нужно «снарядить» (нарядить)

Двойная нить, идущая с двух крутящихся от обычного натяжения тюриков, пропускалась где-нибудь через балку и вытягивалась сверху к сновалке. Сновалки поворачивали на один поворот, то в одну сторону, то в другую. Длина одной стены холста равнялась периметру сновалки и была постоянной. При благополучном исходе основу, тщательно сохраняя перевязанные бечевками цены, снимают с вороб. Она принимает вид переплетенного жгута, который переносится в тепло, в избу, где уже стоят готовые для последующего снования кросна. Задача в том, чтобы каждую нить в строгой последовательности протянуть в бердо и закрепить один конец основы горизонтально на вращающейся чурке. Основа после этого осторожно в ряд наматывается на ширину валика, на чурку. Оставшиеся концы наводят в нитченки и в рабочее бердо. Чурка с основой закрепляется и делается неподвижной при помощи специального устройства. Концы основы, пропущенной через нитченки и бердо, закрепляются на другом валике кросен, который тоже можно крепить. Основа туго натягивается, к нитченкам привязываются подножки, и только теперь пробуют зев. Если все сделано хорошо, нити снуют вверх и вниз легко, не цепляясь друг за друга. Основа

раздвигается широко, и скользкий челнок с берестяной чивцей, на которой намотана уточная нить, не бегает в зеве, а просто летает справа налево. [5]

Итак, основа, наконец основана, и можно ткать…

За день хорошая мастерица ткала одну стену простого холста. Две стены — около пятнадцати метров — назывались концом.

Воспоминания старожилов

Ткачество в наших селах Семёновка, Кулешовка, Верхнесъезжее.

Станков ткацких в селах наших было несколько. Никто даже не может сказать сколько, потому что их передавали от дома к дому по надобности или просто, когда появится свободное время и заготовлено все для его работы. Для них, сегодняшних бабушек и прабабушек, тогдашних детей, это было интересным делом. С удовольствием детьми они помогали мамам и бабушкам ткать домотканые дорожки. Чуть раньше ткали и материал для рабочей одежды и наши старожилы рассказывают, что ходили в школу с сумками суконными, в холщовых платьях и брюках с рубахами.

Как нам рассказали семёновские старожилы, изготовление ткани – это женская работа. До Рождества нужно было всё выпрясти, а до Пасхи – всё соткать. В первую очередь ткали полотно для одежды, а ближе к весне начинали ткать рушники. На рушниках ткали «хлебные орнаменты», и это своего рода «женское волшебство» - ранней весной женщина задумывала урожай, который поспеет к осени.

Жительница села Семёновка Шумских Е. П.

- Вспоминаю своё послевоенное детство. Всю осень и часть зимы мать и бабушка пряли лён. Ближе к весне в избе устанавливали ткацкий станок. В свободное от работы в колхозе время мать ткала холсты. Заниматься этим заставляла суровая необходимость. Фабричной мануфактуры не было, да и денег на её приобретение тоже. Полотенца, скатерти, нижнее и постельное

бельё шилось из домотканого полотна. А уж качество его зависело от умения крестьянки тонко напрясть да плотно соткать. Весной холсты отбеливали на снежном насте.

Николаева Г.П. и другие жительницы из села Кулешовка

(см. приложение 10)

- подтверждают, что в их домах периодически находился и был в работе ткацкий станок. Занимал он очень много места, большую часть комнаты. А если приходила пора сновать, то ее размеры были еще больше. Многие из рассказчиков принимали активное участие в сновании, снаряжении стана. К прядению детей допускали очень редко – тут нужны были опыт и сноровка.

Домотканые дорожки укладывали на некрашеный пол, чтобы меньше грязи и пыли было. Позднее их постилали, потому что так было положено, да и теплее на полу. Жизнь в деревне постепенно улучшалась, необходимость ткать холсты отпала. А вот половички - яркие, пёстрые, нарядные - требовались по-прежнему. Более того, горожане, пресыщенные коврами да паласами, стали разыскивать старых мастериц и скупать у них половики Да вот беда, всё меньше остается в наших деревнях и провинциальных городках таких мастериц. Дело-то это трудоемкое и хлопотное.

Белова М.П. жительница села Верхнесъезжее.

- Кто делал станки, уже сейчас никто и не помнит. Ремонтом и восстановлением занимался мастер. Он же мог изготовить и сменные части стана (бёрда, ремизки, валики, челноки). На продажу половички никто не делал, а использовали для своей семьи, даже готовили в качестве приданного невесте.

По рассказам сельчан последнее использование ткацкого станка было примерно в 70-х годах прошлого столетия. Хозяйства стали крепче. Проще

купить одежду и дорожки в магазине и качественнее и времени, как правило, на их изготовление не хватает. Ткацкие станы за ненадобностью пылились в сараях, а то и просто сжигались.

Но ткачество половиков не умирает. Это редкое рукоделие, потому что ткацкий станок не так просто приобрести. Занимает много места. Вместо ткачества вяжут толстым крючком коврики из полос от старой одежды. Или плетут косу и сшивают ее в круг.

Лексика прядения и ткачества

Прядение

КУДЕЛЯ. Сверток для прядения, приготовленный из чистого обработанного волокна либо из очёсов льна. = Вот то́лько дык не по́мню, куде́лю дак насу́нгивали.

СНОВАЛЬНА. Приспособление, на котором сновали пряжу. Она представляет собой две перекрещивающиеся рамы, расположенные под прямым углом и вращающиеся вокруг вертикального стержня. Повсем. = Снова́ли на сно́вальной ра́ме. Снова́льницы бы´ли не у всех.

ПАСМО. Моток пряжи определённой величины. В па́сме от 30 до 60 ниток. Повсем. = Што́бы тру́дцать ни́ток бы´ло. Вот е´то па́сма. А ско́лько у нас быва́ло, у ба́бки бы´ло — де́вять па́сом. В заву́симости от берды.

СТЕНА. Единица измерения длины основы, равная одному обороту сновального стана вокруг своей оси (около 7 метров). Повсем. = Сте́ны, быва́ло, всё бе́гали туды´ да сюды´. Апото́м ле́том вы´йдешь, да на горо́д (огоро́д). Тут у нас забо́р был, дык набью´ па́лку шесть гвозде́й, шесть като́нов кладу́ и шуру́ю. Стена́ — 10 като́нов, две — 20 като́нов. Стена́ — 5

ме́тро

Ткачество

ТКАЧЕСТВО — выработка ткани на ткацком станке.

СТАН, СТАВИНА - Домашний ткацкий стан.

БЁРДО - Продолговатая рама с частыми параллельными пластинками-зубьями, вертикально расположенными внутри неё. Повсем. = На́до не оду́н раз перехва́тывать бёрдом.

ПРИШВИЦА - Передний вал в ткацком стане, на который навивается готовая ткань. Она укрепляется в неподвижном положении притужа́льником. Повсем. = При́швица — ну воте´та доро́жка туды´ идёть, так ей сюды´ натя´нуть.

СВОЛОК - Задний вал ткацкого стана, на который навивают основу. Повсем. = И нанизу́ што́бы так, оснуёшь. Е´тот сво́лок натяну́ть. [7]

Заключение

В век современных технологий, машин, искусственных материалов человек подсознательно стремится вернуться к своим истокам, спастись от бездушности цивилизации. Особая ценность моей работы в ее практической составляющей. Возрождение незаслуженно забытых навыков ручного ткачества возвращает нас к лучшим традициям быта наших предков. Изделия, выполненные на деревянных станках, из натуральных шерстяных, конопляных или льняных нитей, вобравшие в себя энергетику мастера, недаром издавна считаются оберегами. Старое, забытое сейчас вновь становится новым, актуальным, поскольку мода циклична. Нормы, традиционно наследуемые молодым поколением от предков, всегда служили эталоном поведения, хранителем которого выступало старшее поколение.

Подводя итоги, следует отметить, что гипотеза, выдвинутая в начале исследования, подтвердилась. В нашем районе есть люди, которые помнят и владеют секретами ткачества, значит, возможно, сохранение этого мастерства в современном мире. Традиции наших предков – это память. В ней наши корни, корни сегодняшних явлений. «Держаться корней» — наш девиз. Мы я уверены, что все люди должны жить именно по такому принципу — помнить и хранить народную культуру.

В результате проведённой работы мы пришли к выводам:

- во второй половине XX – начале XXI века у нас практически исчезли традиции изготовления изделий способом ручного ткачества;

- с утратой интереса к народной мудрости, ремёслам и умениям прерывается связь поколений.

Считаем, что цель, поставленная нами, достигнута. Мы довольно много узнали о традиции ткачества жителей наших сёл. Раскрыли значение ткачества в повседневной жизни и творчестве народа, в том числе на территории Самарской области. Изучили, технологии работы на домашнем ткацком станке.

Надеемся, что наша работа будет интересна всем школьникам, лучше понять значение экспоната школьного музея. Практическая значимость состоит в том, что результаты исследования могут быть использованы на уроках географии и краеведения, технологии.

А ещё мы узнали, что в посёлке «Рассвет», что неподалёку от города Тольятти, открылись мастерские, где бесплатно преподают ткацкое мастерство и подросткам, и взрослым. Летом мы запланировали их посетить.

Хочется закончить работу стихами:

«Да будет вечен дней твоих поток,

Покуда есть основа и уток!».

Список литературы

1. Кожевникова, Л. А. Особенности народного узорного ткачества некоторых районов Поволжья // Русское народное искусство: сб. статей.Л. : Сов. Художник, 1968.

2. Канарский Н.Я., Эфрос Б.Е., Будников В.И. Русские люди в развитии текстильной науки. М., 1950;
3. Лютикова, Н. П. Орнаментация тканей русского населения в конце XIX-начале XX века: ткачество, вышивка, вязание / Н. П. Лютикова // Народный костюм и современная молодежная культура: Сб.ст. — Волгоград : 1999.
4. Рыбаков Б.А. Ремесло древней Руси. [М.], 1948;
5. Технология ткачества. Т. 1—2. М., 1966—67: Гордеев В.А., Арефьев Г.И., Волков П.В. Ткачество. 3 изд. М., 2009;
6. Очерки по истории русской деревни X-XIII вв. / Под ред. Б.А.Рыбакова. – М. : Советская Россия, 1959.
7. Цейтлин Е.А. Очерки истории текстильной техники. М.—Л., 1940
8. Повесть временных лет, ч.1, М. – Л., l950.

Электронные источники:

9. http://www.narodko.ru
10. http://krugsvaroga.izkon.ru
11. http://www.booksite.ru
12. http://ecoyar.ru/shop
13. http://vsetke.ru
14. http://starica-volga.ru/istoriya

Приложение 1

Ткацкий станок в школьном музее с 1989 года.

Полетаева Ольга знакомится со станком перед написанием работы.

Приложение 2

Ткацкий станок, обнаруженный на чердаке дома.

Приложение 3

Реставрация станка 1989год

Приложение 4

Старожилы села Кулешовка.

Приложение 5

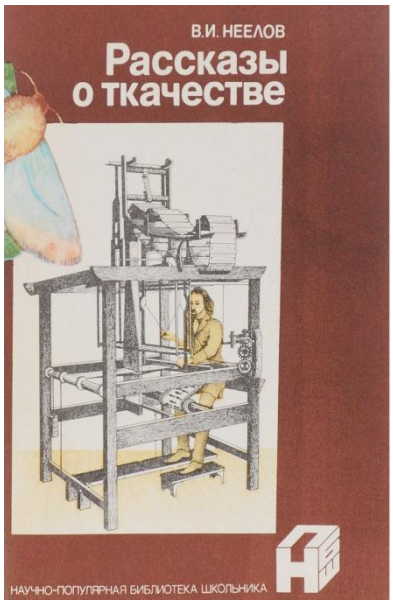

Книги о ткачестве.

Приложение 6

Лён

Рогоз

Конопля

Приложение 7

Чесало

Работа за прялкой

Приложение 8

Ткацкий станок в работе (фото с.Семёновка)

Приложение 9

Образование ткани на ткацком станке

1 — ткацкий навой;
2 — нити основы;
3 — скало;
4 — ламели;
5 — вершник;
6 — бёрдо;
7 — челнок (микропрокладчик);
8 — грудница;
9 — направляющий валик;
10 — вальян;
11 — товарный валик;
12 — подбатанный вал;
13 — лопасть батана;
14 — ремизка;
15 — глазок галева;
16 — батан.

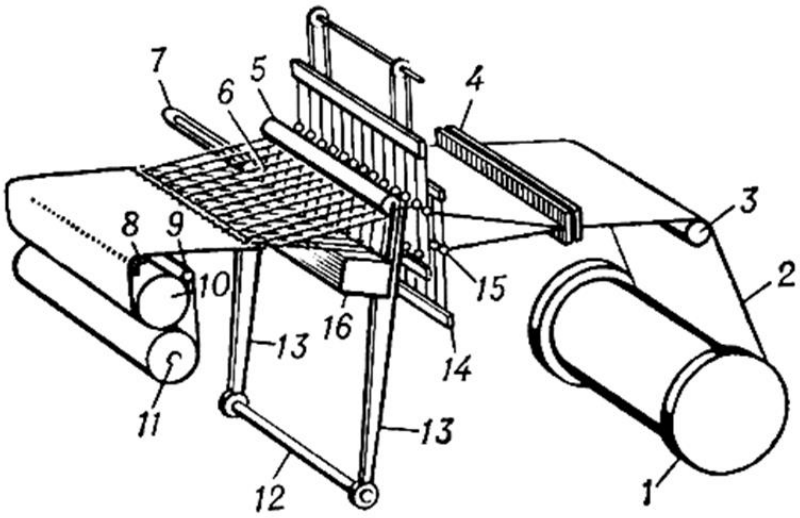

Приложение 10

Николаева Г.П. и другие жительницы из села Кулешовка

Коврик из трикотажных полосок.

Приложение 11
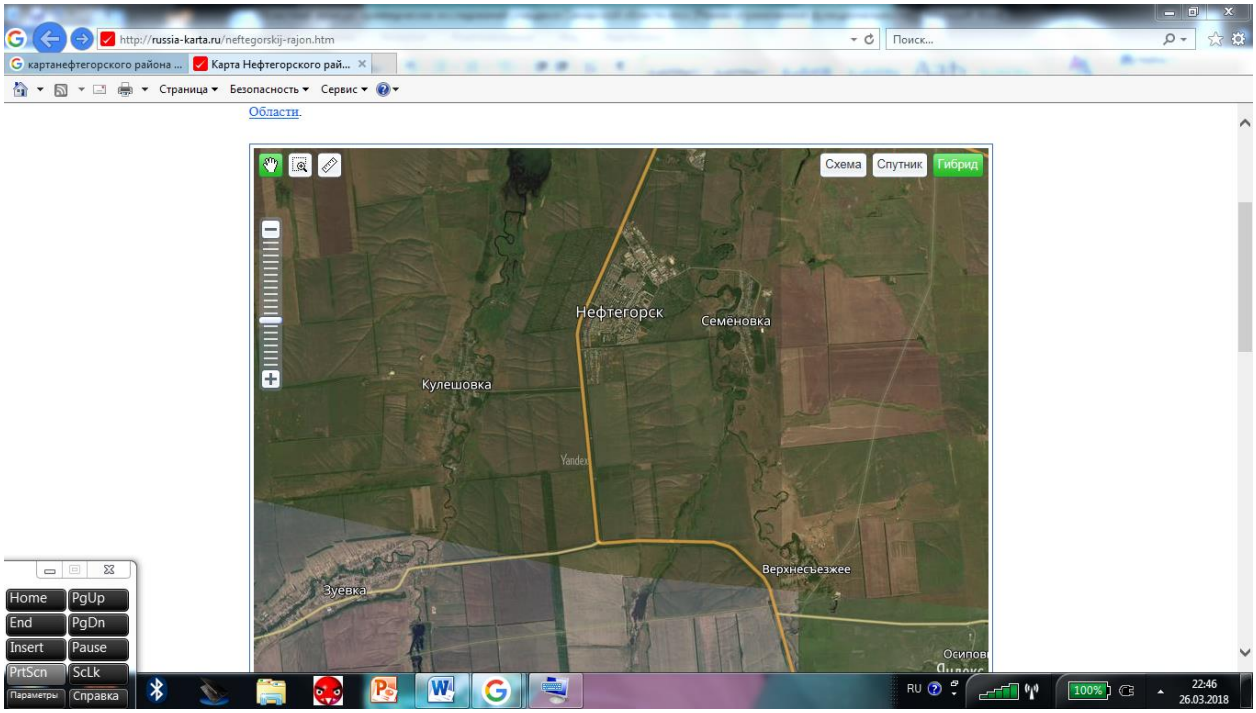
Учимся прясть пряжу